YHI

鏞賈重工業株式會社

YONG WOON HEAVY INDUSTRY CO.,LTD

CAT.2016.04 Design & Printed by 032 Indesign 032-8888-032

**YHI** YONG WOON HEAVY INDUSTRY CO.,LTD

**Incheon Office** | 인천본사

인천광역시 남동구 능허대로 595번길 120(남동공단 118B-9L)

**Tel.** 032-812-4321~3 **Fax.** 032-812-4324

**Dangjin Factory** | 당진공장

충청남도 당진시 송악읍 부곡공단 4길 28-129

**Tel.** 041-358-9393 **Fax.** 041-358-9397

www.ywhi.co.kr

GERMAN CERT IAF DAkkS ISO 9001:2008 품질인증

GERMAN CERT IAF DAkkS ISO 14001:2004 환경인증

일본 中部ECOTEC(주)와의 기술제휴

# POWER COMPOST

# 축분발효건조기

YHI 鏞賈重工業株式會社

YONG WOON HEAVY INDUSTRY CO.,LTD

# 축분처리로 인한 환경문제로 고민하고 계십니까?
# POWER COMPOST가 해결해 드리겠습니다!

축산농가의 축분처리 문제가 환경문제로 대두되고 있습니다.
당사는 이에 착안하여 국내는 물론 이웃 일본 축산농가의 실태와 축분처리 현황을 조사, 연구 검토하여 왔습니다.
이미 일본에서는 기술개발을 통하여 자동 콤포스트를 제작, 설치 운영하고 있으며 전국 축산농가에 5,000여대 이상 보급하고 있습니다.
이것은 **농가에서 발생하는 축분을 발효, 살균, 건조처리 하는 것으로 악취와 썩지않는 덩어리를 제거하여 최종적으로 양질의 유기질 비료를 만드는 일석이조의 기계**입니다.
당사도 수년간의 연구개발을 거치며, 일본에서 30년간 개발, 생산, 공급설치 하고 있는 中部ECOTEC(주)와 교류, 협의를 거쳐 기술제휴를 통해 POWER COMPOST S-씨리즈를 제작하여 축산농가에 공급하기에 이르렀습니다.

축산농가의 축분처리로 발생하는 환경문제는 **POWER COMPOST S-Series**가 해결해 드립니다.

## 환경개선의 선구자! 파워콤포스트

**축분의 대량발효, 건조 처리하여**
**양질의 유기질 비료를 만드는 친환경 설비로**
**축산농가에 공급되고 있습니다.**

# POWER COMPOST
# S-Series

### 생분 직접 투입
- 생분 豚(돼지)水分 80%, 鷄(닭)水分 70%이 그대로 발효처리 됩니다.
- **수분 조절제를 전혀 사용하지 않습니다.**

### 조작시간의 대폭 단축
- 취출 투입시간 이외는 완전 무인 자동 운전으로 관리가 용이합니다.

### 냄새 제거 대책이 간단
- 일괄 배기되므로 냄새 제거 대책이 쉬운 구조로 되어 있습니다.

### 옥·내외 설치 가능
- 수직 원통형 구조로 옥·내외 어느 곳이든 크게 장소를 차지하지 않고 설치 가능합니다.

### 대량처리의 발효조
- 대량처리에 위력을 발휘하는 발효조 구조입니다.

### 처리된 생산제품은 양질 유기질 비료(퇴비)
- 처리된 생산제품은 양질의 유기질 비료로 이용됩니다.

### 내구성 단열성을 중시한 구조
- 발효탱크는 삼중구조(내벽:스테인리스, 중간:단열재, 외벽:철판)
  구동은 유압 주유는 집중 급유 펌프 발효조 내의 회전 날개는 스테인리스재로
  내구성을 중시했습니다.

"축분 자원화에 기여하는 **파워콤포스트**는
**정부지원자금**을 받을 수 있는 기종입니다.
관할 시·군 축산과에 문의하십시오!"

# S-100ET

## 주요사항

| 항 목 | 사양 |
|---|---|
| 발효조 전체용적량 | 110.0m³ |
| 포 켓 트 용 량 | 1.5m³ |
| 본 체 중 량 | 27톤 |
| 전 력 | |
| 1. 상 부 송 풍 기 | 2.2kW/60Hz |
| 2. 하 부 송 풍 기 | 19.0kW×2대 |
| 3. 히-터(비상용) | 5.0kW |
| 4. 유 압 모 터 | 7.5kW |
| 5. 투 입 구 모 터 | 0.2kW |
| 6. 포켓엘리베이터 | 2.2kW |
| 7. 배 기 부 로 워 | 3.7kW |
| 8. 취 출 콘 베 어 | 1.5kW |
| 합 계 | 40.3kW |
| 히-터 미사용시 | 35.3kW |

※ 부대설비의 전력은 설치 방법에 따라 다소의 차이가 날 수 있습니다.

## 처리용량(실예)

| 항 목 | 처리량 | 취출량 |
|---|---|---|
| 豚(돼지)水分 80% | 9.0톤 | 1.5톤 |
| 鷄(닭)水分 70% | 12톤 | 4톤 |

※ 처리용량은 생분의 수분 함유량, 계절, 지역에 따라 다소 차이가 있을 수 있습니다.

# S-36ET

## 주요사항

| 항 목 | 사양 |
|---|---|
| 발효조 전체용적량 | 40m³ |
| 포 켓 트 용 량 | 1.0m³ |
| 본 체 중 량 | 16톤 |
| 전 력 | |
| 1. 상 부 송 풍 기 | 1.9kW/60Hz |
| 2. 하 부 송 풍 기 | 5.0kW |
| 3. 히-터(비상용) | 3.0kW |
| 4. 유 압 모 터 | 3.7kW |
| 5. 투 입 구 모 터 | 0.1kW |
| 6. 포켓엘리베이터 | 2.2kW |
| 7. 배 기 부 로 워 | 1.5kW |
| 8. 취 출 콘 베 어 | 1.5kW |
| 합 계 | 18.9kW |
| 히-터 미사용시 | 15.9kW |

※ 부대설비의 전력은 설치 방법에 따라 다소의 차이가 날 수 있습니다.

## 처리용량(실예)

| 항 목 | 처리량 | 취출량 |
|---|---|---|
| 豚(돼지)水分 80% | 4.5톤 | 0.7톤 |
| 鷄(닭)水分 70% | 6.0톤 | 2톤 |

※ 처리용량은 생분의 수분 함유량, 계절, 지역에 따라 다소 차이가 있을 수 있습니다.

# S-60ET

## 주요사항

| 항 목 | 사양 |
|---|---|
| 발효조 전체용적량 | 70.0m³ |
| 포 켓 트 용 량 | 1.0m³ |
| 본 체 중 량 | 18톤 |
| 전 력 | |
| 1. 상 부 송 풍 기 | 1.9kW |
| 2. 하 부 송 풍 기 | 9.0kW |
| 3. 히-터(비상용) | 3.0kW |
| 4. 유 압 모 터 | 3.7kW |
| 5. 투 입 구 모 터 | 0.1kW |
| 6. 포켓엘리베이터 | 2.2kW |
| 7. 배 기 부 로 워 | 1.5kW |
| 8. 취 출 콘 베 어 | 1.5kW |
| 합 계 | 22.9kW |
| 히-터 미사용시 | 19.9kW |

※ 부대설비의 전력은 설치 방법에 따라 다소의 차이가 날 수 있습니다.

## 처리용량(실예)

| 항 목 | 처리량 | 취출량 |
|---|---|---|
| 豚(돼지)水分 80% | 7톤 | 1.0톤 |
| 鷄(닭)水分 70% | 8.0톤 | 2.0톤 |

※ 처리용량은 생분의 수분 함유량, 계절, 지역에 따라 다소 차이가 있을 수 있습니다.

# S-18ET

## 주요사항

| 항 목 | 사양 |
|---|---|
| 발효조 전체용적량 | 20m³ |
| 본 체 중 량 | 7톤 |
| 전 력 | |
| 1. 송 풍 기 | 3.4kW |
| 2. 히-터(비상용) | 2.0kW |
| 3. 유 압 모 터 | 2.2kW |
| 4. 투 입 구 모 터 | 0.1kW |
| 5. 포켓엘리베이터 | 0.75kW |
| 6. 배 기 부 로 워 | 0.4kW |
| 7. 취 출 콘 베 어 | 1.0kW |
| 8. 합 계 | 9.85kW |
| 히-터 미사용시 | 7.85kW |

※ 부대설비의 전력은 설치 방법에 따라 다소의 차이가 날 수 있습니다.

## 처리용량(실예)

| 항 목 | 처리량 | 취출량 |
|---|---|---|
| 豚(돼지)水分 80% | 2.5톤 | 0.4톤 |
| 鷄(닭)水分 70% | 3톤 | 1톤 |

※ 처리용량은 생분의 수분 함유량, 계절, 지역에 따라 다소 차이가 있을 수 있습니다.

# LAYOUT

## 배기가스 흐름도

조작시간의 **대폭적인 단축!**
사용하기 편리한 **대량처리 발효조** 입니다.

### 콤포스트 투시도

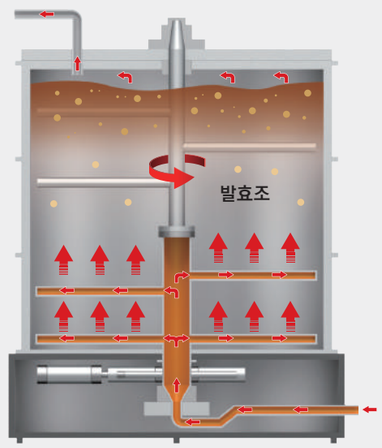


### 운전조작의 흐름

1. 원료(생분)를 버켓엘리베이터나 벨트콘베이어에 투입
2. 버켓엘리베이터나 벨트콘베이어 의해 투입구에 투입
3. 투입구에서 발효조에 투입
4. 발효조에서 발효 작용
5. 취출구에서 제품(퇴비) 취출
6. 벨트콘베이어에 의해 반출

# LAYOUT

## 본체규격도

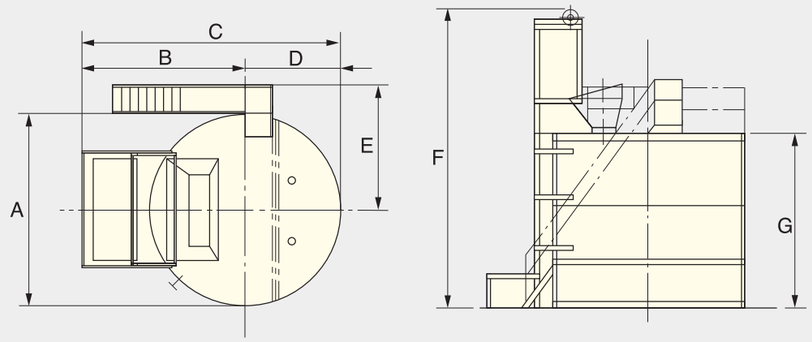


| 항 목 | A | B | C | D | E | F | G |
|---|---|---|---|---|---|---|---|
| S-100ET | 5770 | 4463 | 7348 | 2885 | 3490 | 10148 | 6425 |
| S-60ET | 4500 | 3827 | 6077 | 2250 | 2950 | 8250 | 5320 |
| S-36ET | 4500 | 3827 | 6074 | 2250 | 2950 | 7000 | 4130 |
| S-18ET | 3430 | 2995 | 4710 | 1715 | 2415 | 5500 | 3350 |

## 설치기초 예

### 콤포스트S-100ET

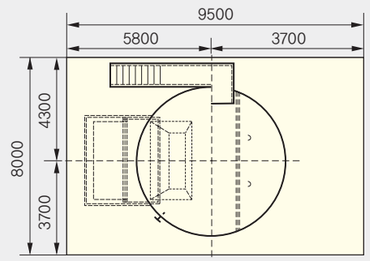


### 콤포스트S-60ET

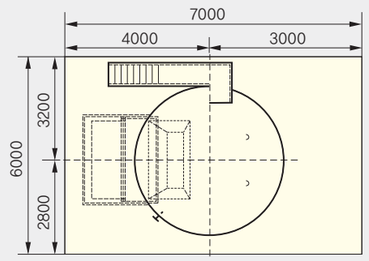


### 콤포스트S-36ET

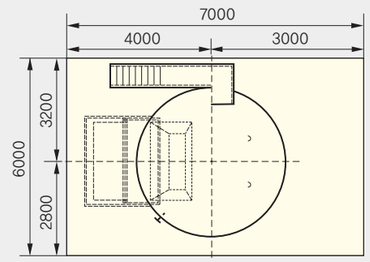

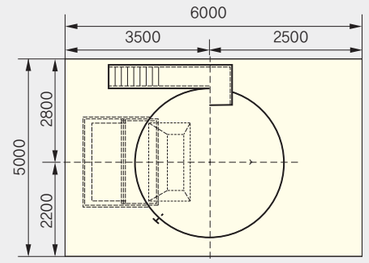
### 콤포스트S-18ET